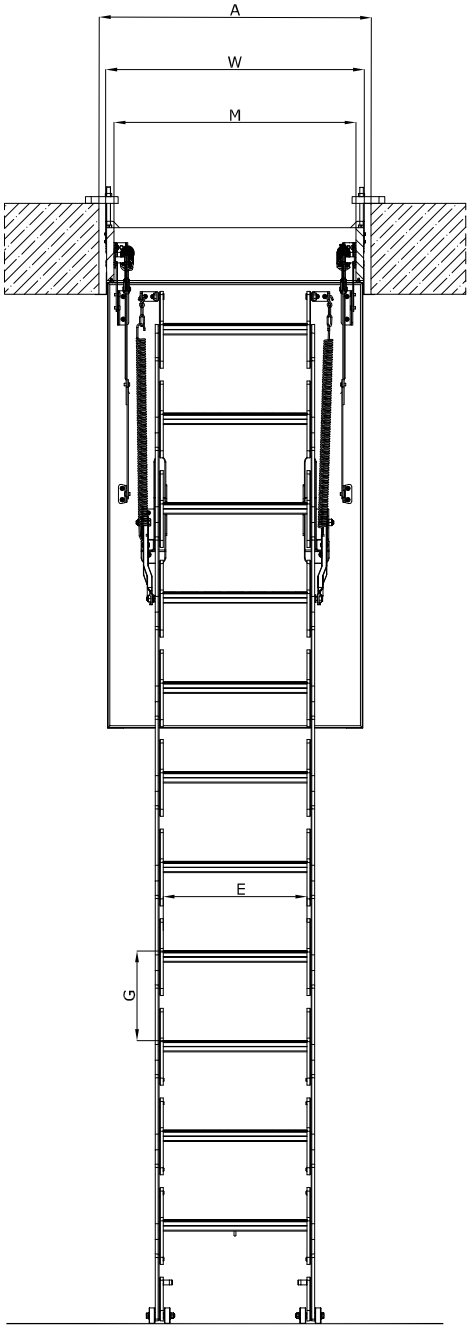

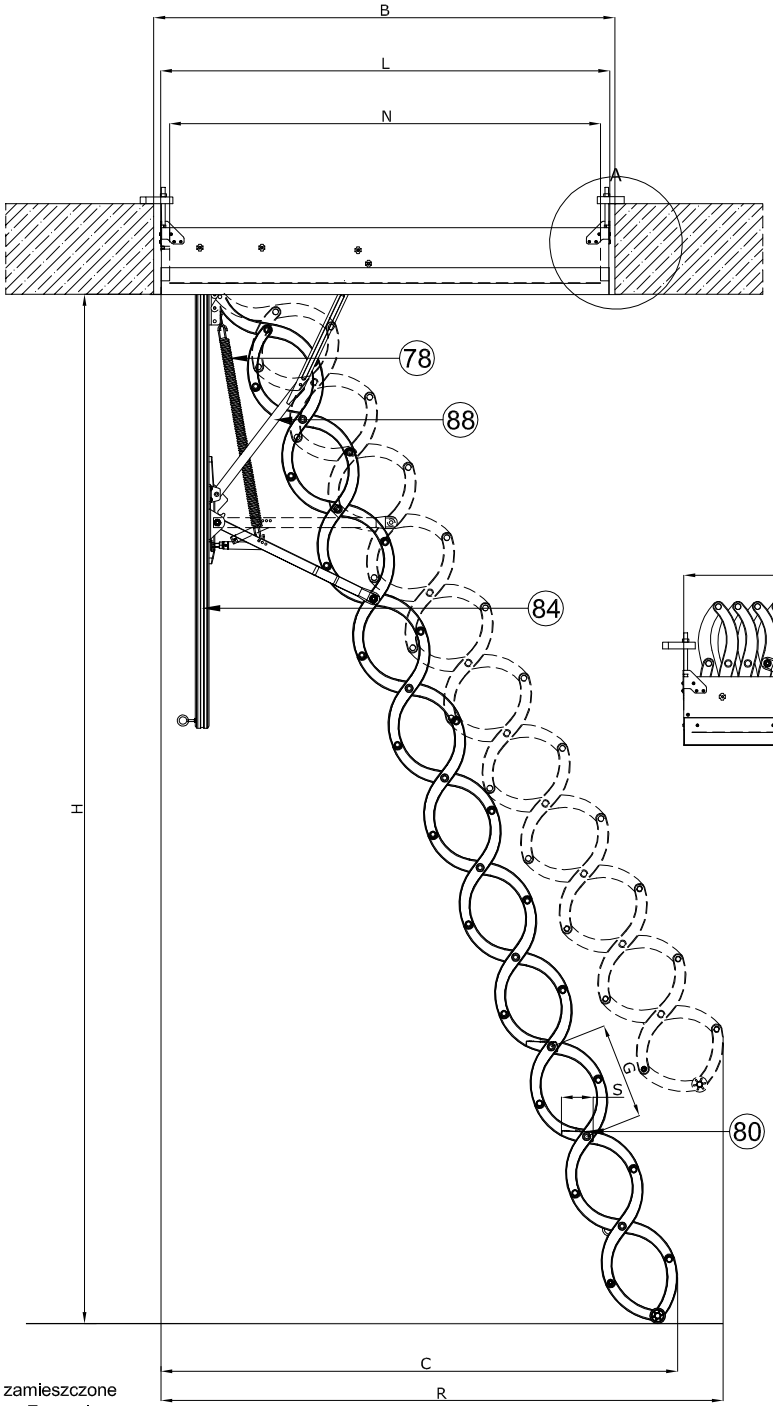

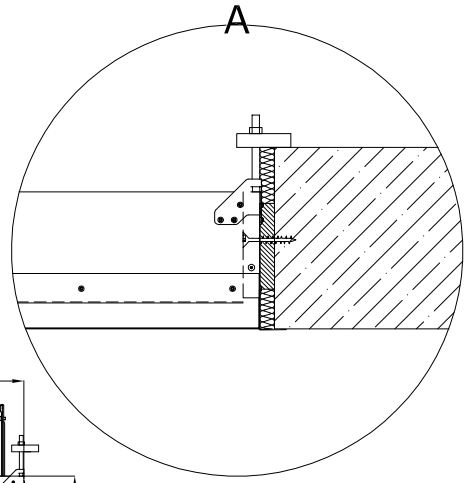

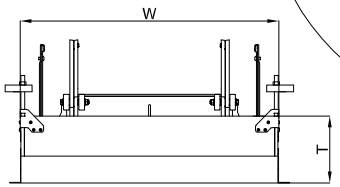

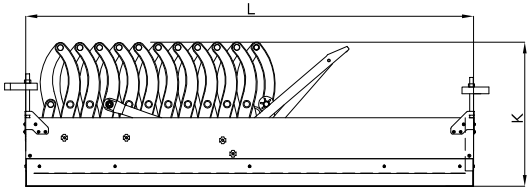

		50x...	60x...	70x...
E Długość stopni	[cm]	26	30	38
S Szerokość stopni	[cm]	8		
G Odległość między stopniami	[cm]	25		
Standardowa ilość stopni	[szt.]	11		

	H Wysokość pomieszczenia	**K** Wysokość złożonych schodów	**R** Odległość zamachowa	**C** Odległość po rozłożeniu drabinki
	[cm]	[cm]	[cm]	[cm]
Drabinka krótsza o 1 stopień	230	38,2	140	135
	240			131
Drabinka dłuższa o 1 stopień	290		160	150
	300			145
Drabinka dłuższa o 2 stopnie	310		170	160
	320			156
	330			150

78-sprężyna
80-stopień
84-klapa termoizolacyjna
88-wspornik boczny

LST - wymiary charakterystyczne

H Wysokość pomieszczenia	**A** Szerokość otworu w suficie	**B** Długość otworu w suficie	**K** Wysokość złożonych schodów	**R** Odległość zamachowa	**C** Odległość po rozłożeniu drabinki	**T** Wysokość skrzynki	**WxL** Zewnętrzne wymiary skrzynki	**MxN** Wymiary skrzynki w świetle
[cm]	[cm]	[cm]	[cm]	[cm]	[cm]	[cm]	[cm]	[cm]
250-280	51	80	38,2	150	146-134	18	51x79,4	36x74
	60	90					59x89,4	44x84
	60	120					59x119,4	44x114
	70	80					69x79,4	54x74
	70	120					69x119,4	54x114

FAKRO®

LST

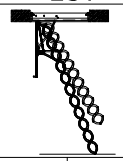

Rysunek techniczny:
Schody strychowe-nożycowe LST

FORMAT: A4

SKALA: 1:20/1:10

DATA: 03.2011

Uwaga! Niniejszy rysunek jest informacyjno-poglądowy. Wszelkie zamieszczone na rysunku wymiary muszą być zweryfikowane na miejscu montażu. Z uwagi na fakt, iż rysunek jest schematyczny firma FAKRO nie bierze odpowiedzialności za jakość rzeczywistego montażu.